Przekrój A–A

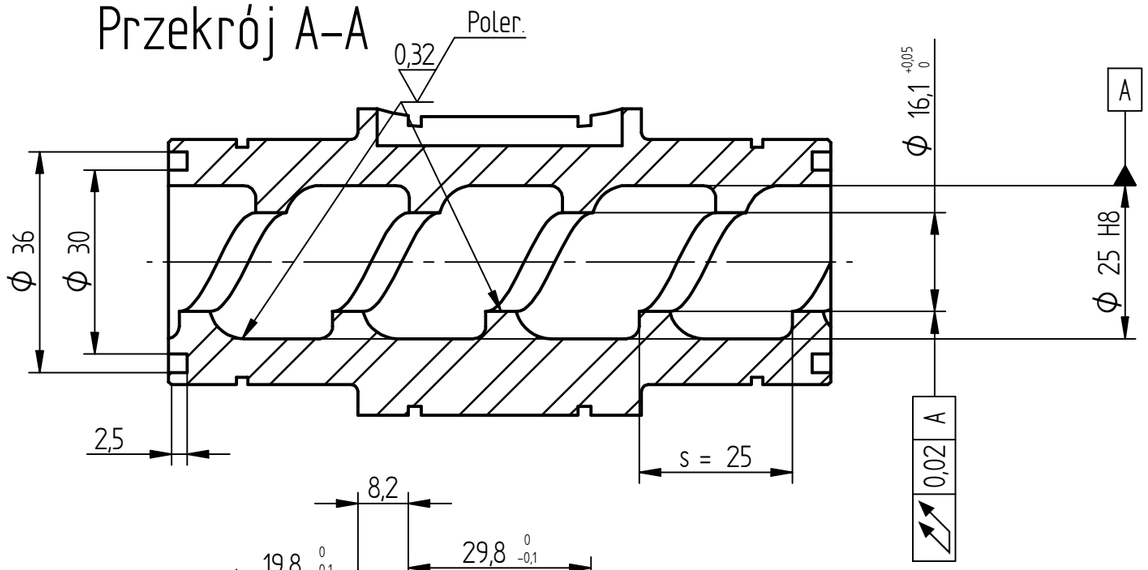

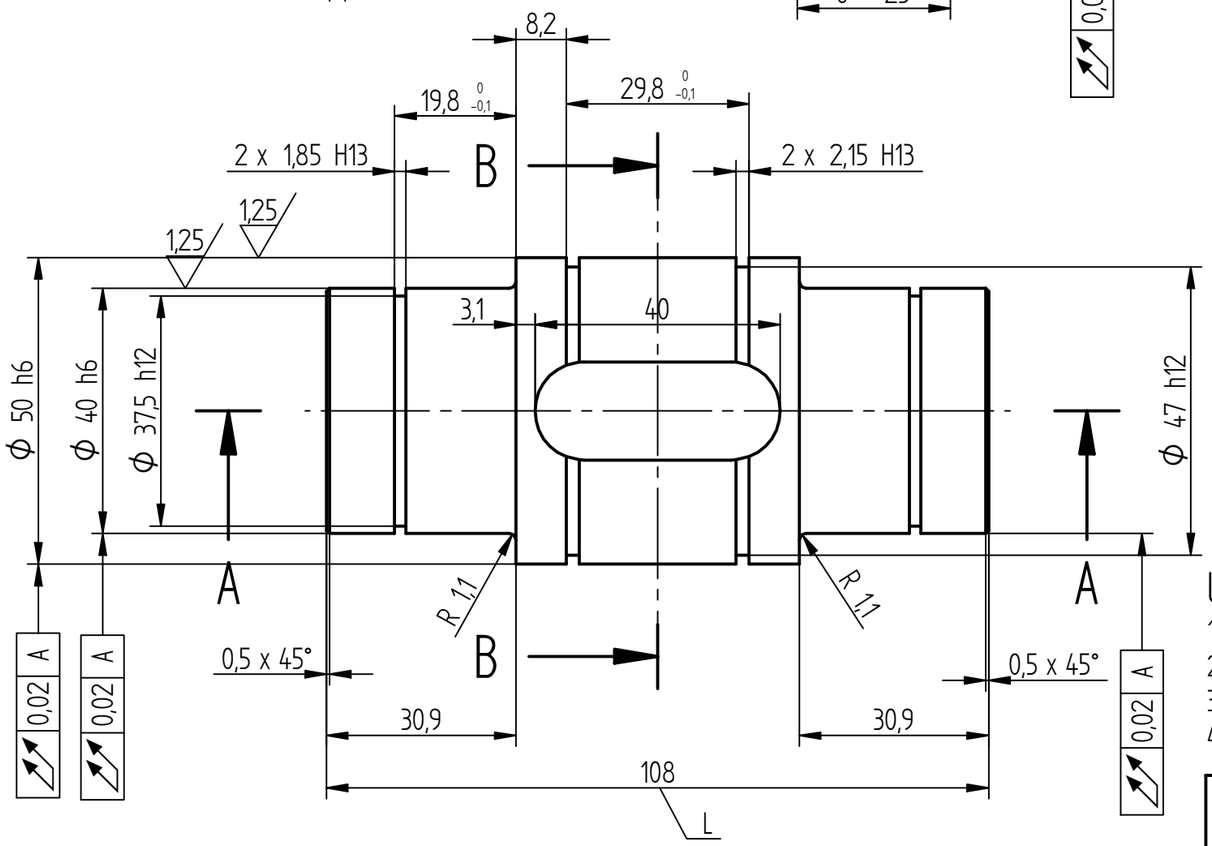

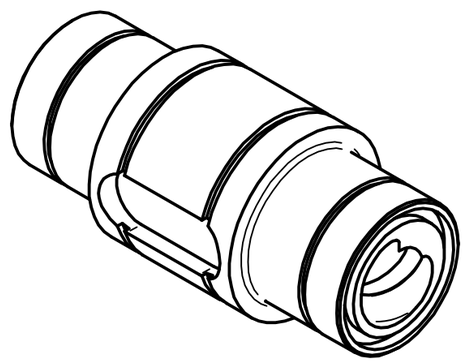

5

Ø 40	h6	0 -0,016	40,000 39,984
Ø 50	h6	0 -0,016	50,000 49,984
1,85	H13	+0,140 0	1,990 1,850
Ø 37,5	h12	0 -0,250	37,500 37,250
2,15	H13	+0,140 0	2,290 2,150
Ø 47	h12	0 -0,250	47,000 46,750
Ø 25	H8	+0,033 0	25,033 25,000
16	H9	+0,043 0	16,043 16,000
Wymiar	Tolerancja		

Przekrój B–B

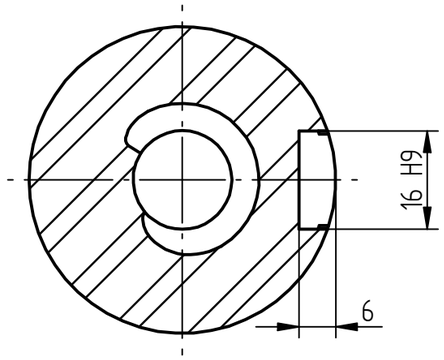

Uwaga:

1. Nieoznaczone krawędzie stępić
2. HRC 32 ± 2
3. Azotować
4. Długośc tulei L ustalić po zmontowaniu – luz 0,05 –0,08

Materiał	Masa	Uwagi
38HMJ	0,918 kg	

Arkusz	Ilość arkuszy		Nazwisko	Podpis	Data
1	1	Konstruował	BK1		
Podziałka	Nr archiwalny	Kreślił			
2:1		Sprawdził			
		Zatwierdził			

Nazwa rysunku: Tuleja obrotowa

Numer rysunku: 01174 – 054

Format: A3

Niniejszy dokument podlega ochronie prawno - autorskiej. Nie może być on przerysowywany, kopiowany, uzupełniany lub udostępniany osobom trzecim bez pisemnej zgody